SECCIONADORAS NH

Design compacto e construida em **premix** nos tamanhos DIN 00 a 3(até 630 A) baixa temperatura de opreração. Contatops em cobre 99% niquelados ou estanhados.

SECCIONADORA TRIPOLAR T00

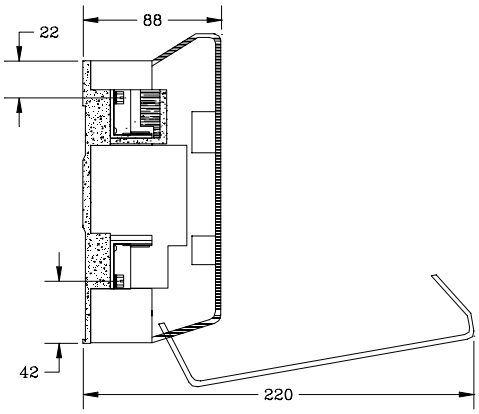

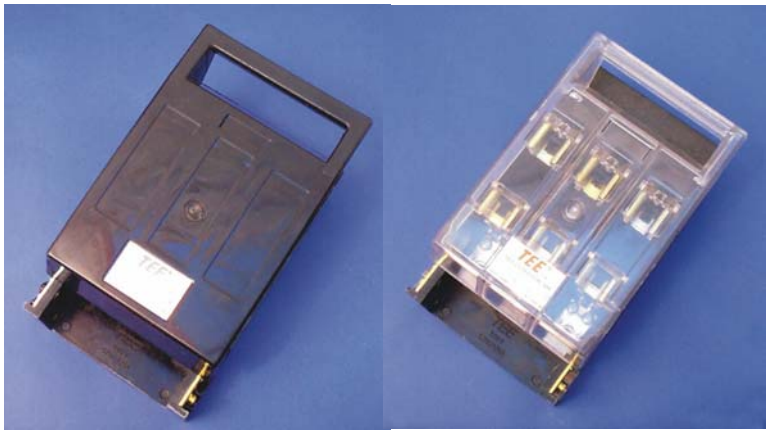

SIZE	In (A)	Sem Carga	Com Carga
00	160	160 ST 00	160 STC 00
1	250	250 ST 1	250 STC 1
2	400	400 ST 2	400 STC 2
3	630	630 ST 3	

SECCIONADORA T1 E T2

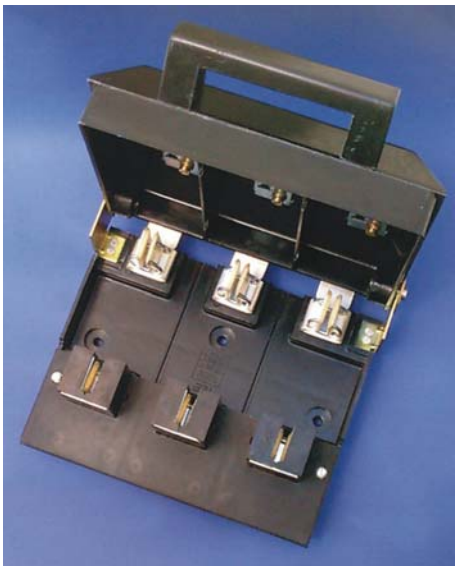

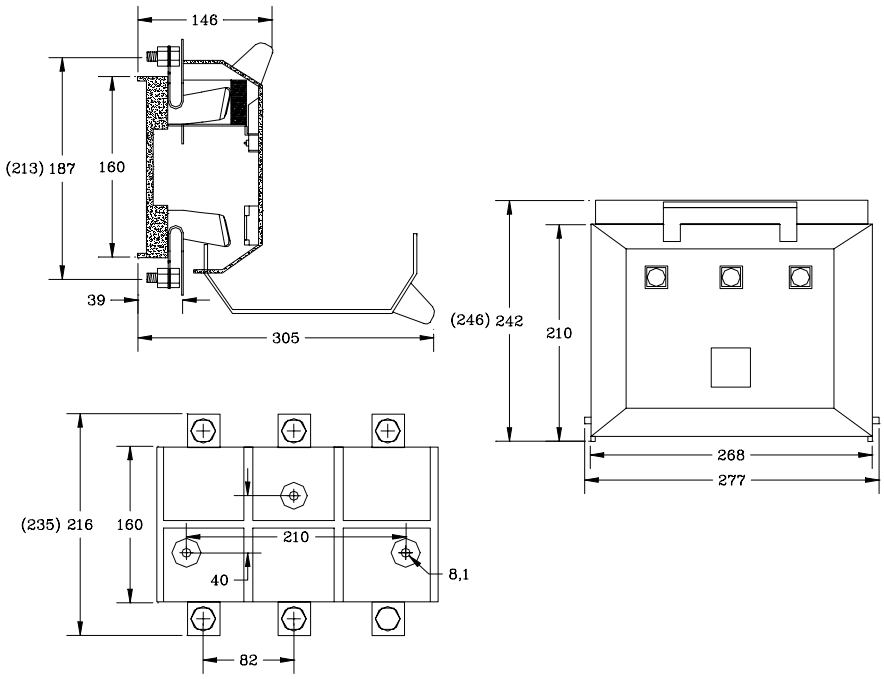

SECCIONADORAS NH
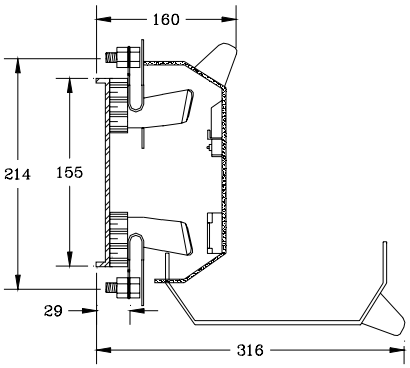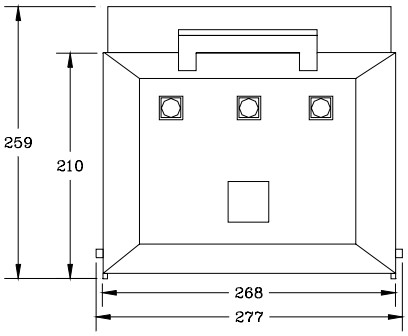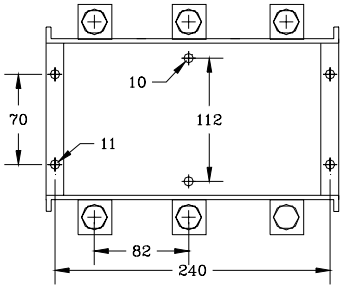
SECCIONADORA T3